可调组件复合滚轮轴承

可调组件复合滚轮轴承-JC4.061

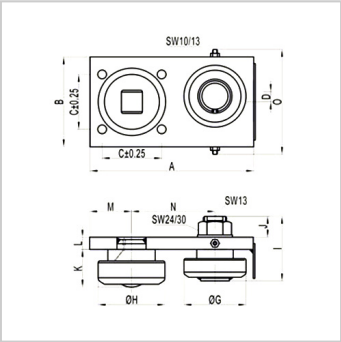

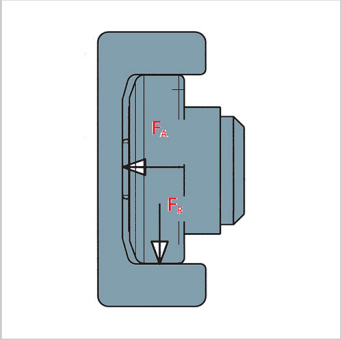

参数信息:

型号：	JC4.061
A [mm]：	240
B [mm]：	120
C [mm]：	80
D [mm]：	±20
F：	M16
G-0.1 [mm]：	101.6
H [mm]：	107.7
I [mm]：	98
J [mm]：	29
K [mm]：	55
L [mm]：	20
M [mm]：	60
N [mm]：	120
O [mm]：	150
FR [kN]：	23.8
FA [kN]：	7.44
C [kN]：	81
CO [kN]：	95
CA [kN]：	31
COA [kN]：	36
重量kg：	8.75
导轨标准：	4NbV

介绍:

更多参数如配配套法兰板、导轨尺寸可点击对应型号查看：

JC4.054 | JC4.055 | JC4.056 | JC4.058 | JC4.061 | JC4.062 | JC4.063