大型可调复合滚轮轴承

大型可调复合滚轮轴承-4.090

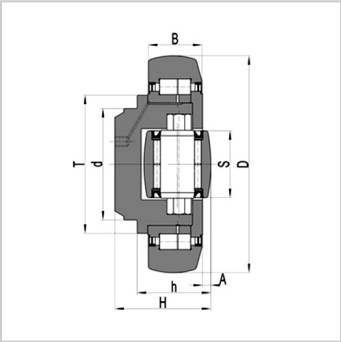

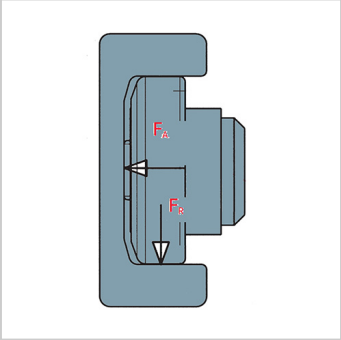

参数信息:

型号：	4.090
D-0.15 [mm]：	190
T [mm]：	124
d-0.05 [mm]：	100
H* [mm]：	84.5-87.5
h* [mm]：	64.5-67.5
B [mm]：	48
A [mm]：	6.5-9.5
S [mm]：	60
FR [kN]：	58
FA [kN]：	19.4
C [kN]：	266
CO [kN]：	500
CA [kN]：	100
COA [kN]：	180
重量kg：	10.6
法兰板：	AP90-Q
导轨标准：	Standard16

介绍:

更多参数如配配套法兰板、导轨尺寸可点击对应型号查看：

4.085 | 4.089 | 4.090 | 4.091 | 4.092 | 4.093 | 4.094