大型可调复合滚轮轴承

大型可调复合滚轮轴承-4.089

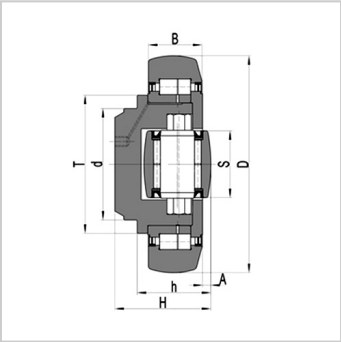

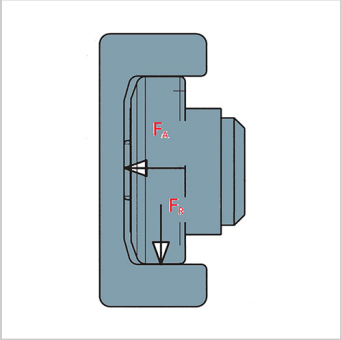

参数信息:

型号：	4.089
D-0.15 [mm]：	165
T [mm]：	113
d-0.05 [mm]：	80
H* [mm]：	69-72
h* [mm]：	53-56
B [mm]：	40
A [mm]：	5-8
S [mm]：	50
FR [kN]：	41.71
FA [kN]：	13.91
C [kN]：	213
CO [kN]：	388
CA [kN]：	85
COA [kN]：	133
重量kg：	9.2
法兰板：	AP89-Q
导轨标准：	Standard10

介绍:

更多参数如配配套法兰板、导轨尺寸可点击对应型号查看：

4.085 | 4.089 | 4.090 | 4.091 | 4.092 | 4.093 | 4.094