大型可调复合滚轮轴承

大型可调复合滚轮轴承-4.085

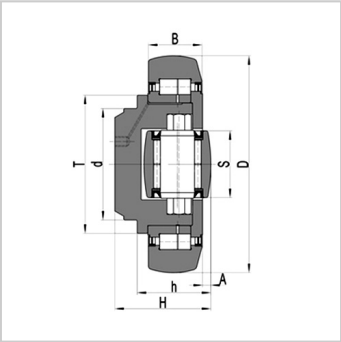

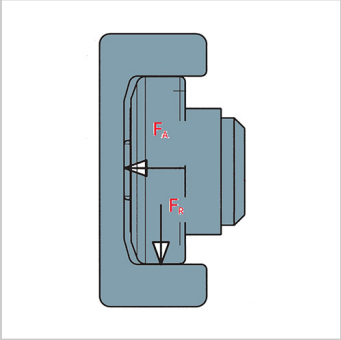

参数信息:

型号：	4.085
D-0.15 [mm]：	180
T [mm]：	124
d-0.05 [mm]：	100
H* [mm]：	95.7-98.7
h* [mm]：	76.3-79.3
B [mm]：	57.3
A [mm]：	6.5-9.5
S [mm]：	60
FR [kN]：	91.8
FA [kN]：	23.7
C [kN]：	207
CO [kN]：	243
CA [kN]：	73
COA [kN]：	83
重量kg：	11.5
法兰板：	AP90-Q
导轨标准：	Standard8NbV

介绍:

更多参数如配配套法兰板、导轨尺寸可点击对应型号查看：

4.085 | 4.089 | 4.090 | 4.091 | 4.092 | 4.093 | 4.094